PENTAX

Optio H90

Quick Guide

Благодарим ви, че закупихте тази цифрова камера на PENTAX.

Когато за първи път използвате камерата, прочетете това Кратко ръководство, за да добиете представа за основните операции с камерата. Информация за функциите и по-сложните операции с камерата потърсете в отделното “Ръководство за използване”.

Към потребителите на тази камера

- На използвайте и не съхранявайте това устройство в близост до оборудване, което генерира силно електромагнитно излъчване или магнитно поле.
  Силните статични заряди или магнитни полета, генерирани от оборудване като например радио предавателите, могат да причинят смущения в монитора, да повредят информацията или да повлияят върху вътрешната електронна схема на продукта и да попречат на правилната работа на камерата.
- Панелът с течни кристали, който е използван за LCD екрана, е произведен посредством технология с изключително висока прецизност. Въпреки, че броят на функциониращите пиксели е 99,99% или по-голям, трябва да имате предвид, че 0,01% или
- по-малко от пикселите могат да не светят или да светят, когато не трябва. Това обаче не оказва влияние върху записаното изображение.
- Ако насочите камерата към ярък обект, възможно е върху екрана да се появи ивица светлина. Това явление се нарича “петно” и не е дефект в работата на камерата.
- Има вероятност илюстрациите и изображенията на екрана от това ръководство да се различават от тези на действителния продукт.
- В това ръководство и SD картите-памет, и SDHC картите-памет се наричат SD карта-памет.
- В това ръководство под общия термин “компютър” се разбира компютър с Windows PC или Macintosh компютър.
- В това ръководство терминът “батерия” се отнася за всеки тип батерии, използвани за този фотоапарат и принадлежностите му.

БЕЗОПАСНО ИЗПОЛЗВАНЕ НА КАМЕРАТА

Ние сме отделили достатъчно внимание на безопасността на този продукт, но ви молим при използването му да обръщате особено внимание на предупрежденията, отбелязани със следните символи.

Предупреждение	Този символ показва, че пренебрегването на инструкциите може да доведе до сериозно персонално нараняване.
Внимание	Този символ показва, че пренебрегването на инструкциите може да причини леки или средни наранявания или материални щети.

За тази камера

Предупреждение

- Не се опитвайте да разглобявате или преустройвате камерата. В камерата има високи напрежения и съществува опасност от токов удар.
- Ако вътрешните части на камерата се окажат открити, например вследствие на изпускането на камерата, при никакви обстоятелства не докосвайте тези открити части, тъй като има опасност да получите токов удар.
- Увиването на каишката на камерата около врата също е опасно. Внимавайте малки деца да не окачват каишката на камерата на врата си.
- Ако забележите нередности по време на използването на камерата, например, че от камерата излиза дим или се разнася странна миризма, незабавно прекратете използването на камерата, извадете батерията или откачете захранващия адаптер и отнесете камерата в най-близкия сервиз на PENTAX. Ако продължите да използвате камерата, съществува опасност от токов удар или пожар.

Внимание

- Не поставяйте пръста си върху светкавицата, когато тя се разрежда. Можете да се изгорите.
- Не покривайте светкавицата с дрехите си, когато тя се разрежда. Може да се получи избледняване на цветовете.

- Някои части на камерата се загряват по време на използването й, така че внимавайте, тъй като има риск от получаване на нискотемпературни изгаряния при продължителен допир до такива части.
- При счупване на екрана внимавайте с парчетата стъкло. Също така, внимавайте течен кристал да не попадне върху кожата, в очите или в устата ви.
- В зависимост от индивидуалните ви особености или физическо състояние използването на камерата може да причини сърбеж, обрив или мехури. В случай на неочаквана реакция, незабавно спрете да използвате камерата и потърсете медицинска помощ.

За устройството за зареждане на батерии и променливотоковия адаптер

⚠ Предупреждение

- Използвайте само зарядно устройство и променливотоков адаптер, чиято мощност и напрежение са в съответствие с указаните за този продукт. Използването на зарядно устройство или променливотоков адаптер, които не съответстват на изискванията за продукта, може да причини пожар, токов удар или повреда на камерата. Указаното напрежение е 100 - 240V AC.
- Не разглобявайте и не модифицирайте продукта. Това може да причини пожар или токов удар.
- Ако от продукта се появи дим или странен мирис, или възникне друго необичайно явление, незабавно прекратете използването и се обърнете към сервизен център на PENTAX. Ако продължите да използвате продукта, това може да причини пожар или токов удар.
- Ако в продукта попадне вода, обърнете се към сервизен център на PENTAX. Ако продължите да използвате продукта, това може да причини пожар или токов удар.
- Ако по време на използването на зарядното устройство или на захранващия адаптер започне гръмотевична буря, откачете захранващия кабел и прекратете използването. Ако продължите да използвате продукта, това може да причини повреда на уреда, пожар или токов удар.

- Ако щепселът на захранващия кабел се замърси, избършете го. В противен случай можете да причините пожар.

⚠ Внимание

- Не поставяйте и не изпускайте тежки предмети върху захранващия кабел. В противен случай можете да го повредите. Ако захранващият кабел се повреди, обърнете се към сервизен център на PENTAX.
- Не докосвайте и не свързвайте на късо куплунзите на захранващия кабел, когато той е свързан към мрежата.
- Не включвайте и изключвайте захранващия кабел с влажни ръце. В противен случай можете да причините токов удар.
- Не изпускайте продукта и не го подлагайте на силни удари. В противен случай можете да го повредите.
- Не използвайте това устройство, за да зареждате на батерии, различни от презареждащите се литиево-йонни батерии D- LI88. Ако се опитвате да зареждате други батерии, това може да причини експлозия или прегряване, или да повреди зарядното устройство.
- За да намалите риска от авария, използвайте само сертифициран комплект захранващ кабел CSA/UL, кабелът трябва да бъде Type SPT-2 или по-усилен, минимум NO.18 AWG мед, на единия край да има запоен мъжки куплунг (със специфицирана NEMA конфигурация), а на другия – тялото на женски присъединителен куплунг (със специфицирана IEC непромишлена конфигурация) или еквивалентно.

За батерията

⚠ Предупреждение

- Внимавайте да съхранявате батерията на недостъпно за деца място. Попадането на батерията в устата може да предизвика токов удар.
- В случай, че в окото ви попадне изтекла от батериите течност, не търкайте очи. Промийте окото с чиста вода и незабавно потърсете медицинска помощ.

Внимание

- Използвайте само указаните за тази камера батерии. Използването на други батерии може да причини пожар или експлозия.
- Не разглобявайте батериите. Разглобяване на батерията може да причини изтичане или експлозия.
- Ако камерата се нагорещи или започне да пуши, веднага извадете батерията. При това внимавайте да не се изгорите.
- Не оставяйте жици, карфици и други метални предмети в близост до полюсите + и - на батерията.
- Не свързвайте на късо батерията и не я излагайте на огън. В противен случай можете да причините пожар или експлозия.
- В случай, че върху ръцете или дрехите ви попадне изтекла от батериите течност, обилно измийте засегнатите части с вода.
- Предпазни мерки при използване на батерия D-LI88:
  - АКО ИЗПОЛЗВАТЕ БАТЕРИЯТА НЕПРАВИЛНО, ТЯ МОЖЕ ДА ЕКСПЛОДИРА ИЛИ ДА СЕ ЗАПАЛИ.
  - НЕ РАЗГЛОБЯВАЙТЕ БАТЕРИЯТА И НЕ Я ИЗЛАГАЙТЕ НА ОГЪН.
  - НЕ ЗАРЕЖДАЙТЕ ОСВЕН ПО УКАЗАНИЯ НАЧИН.
  - НЕ ЗАГРЯВАЙТЕ НАД 140°F / 60°C И НЕ СВЪРЗВАЙТЕ НА КЪСО.
  - НЕ РАЗРУШАВАЙТЕ И НЕ МОДИФИЦИРАЙТЕ.

Дръжте фотоапарата и принадлежностите му далеч от достъпа на малки деца

Предупреждение

- Не оставяйте фотоапарата и принадлежностите му на място, достъпно за малки деца.
  1. Ако продуктът падне или се включи случайно, това може да причини сериозни телесни наранявания.
  2. Обвиването на каишката около нечий врат може да причини задушаване.
  3. За да предотвратите опасността от поглъщане погрешка на малки части, като батерии или SD карта с памет, ги дръжте далеч от малки деца. Незабавно потърсете лекарска помощ, ако някоя от принадлежностите бъде погълната случайно.

Внимавайте, когато използвате камератаg

Преди да използвате камерата

- Когато пътувате, носете със себе си картата за международна гаранция. Това ще ви помогне, ако имате проблеми с камерата, докато сте в чужбина.
- Когато камерата не е била използвана продължителен период от време, проверете дали функционира правилно, особено, ако ви предстои да заснемате важни снимки (например на сватба или по време на пътешествие). Съдържанието на кадрите и звуковите файлове не може да се гарантира в случай, че записването, възпроизвеждането или прехвърлянето на данните в компютър се окаже невъзможно поради дефект в работата на камерата или информационния носител (SD карта-памет), и т.н.

За батерията и зарядното устройство

- Ако съхранявате батерията напълно заредена, това може да влоши нейните показатели. Не съхранявайте батерията на места с висока температура.
- Ако батерията се остави в камерата и камерата не се използва продължително време, батерията ще се презареди и това ще намали продължителността на живота й.
- Препоръчва се да зареждате батерията един ден, преди да я използвате или в деня на използването й.
- Доставеният заедно с камерата захранващ кабел е предназначен за използване със зарядното устройство D-BC88. Не го използвайте за други устройства.

Предпазни мерки при носене и използване на камерата

- Не излагайте камерата на висока температура или влажност. Не оставяйте камерата в превозно средство, тъй като температурата там може да се повиши твърде много.
- Внимавайте да не излагате камерата на силни вибрации, удари, или натиск. За да я предпазите, поставяйте камерата върху възглавница, когато е изложена на вибрации при пътуване с мотопед, автомобил, или кораб.

- Температурният обхват на използване на камерата е от 0°C до 40°C (32°F to 104°F).
- Екранът ще се затъмни при висока температура, но ще възстанови нормалния си вид при възстановяване на нормална температура на околната среда.
- Реакцията на екрана се забавя при ниски температури. Това не е дефект, а се дължи на свойствата на течните кристали.
- Ако камерата бъде изложена на резки температурни промени, по вътрешните и външните й повърхности се появяват капки вода. Затова поставяйте камерата в калъф или пластмасов плик и я изваждайте едва, след като рязката температурна промяна е отминала.
- Внимавайте в камерата да не попадат боклуци, пясък, прах, вода, токсични газове, сол и т.н., тъй като това може да повреди камерата. Ако капки дъжд или вода попаднат върху камерата, избършете я.
- Не натискайте екрана. В противен случай можете да го счупите или повредите.
- Внимавайте да не сядате, докато камерата е в задния ви джоб, тъй като така можете да повредите корпуса на камерата или LCD екрана.
- Внимавайте да не затягате прекалено резбата на статива, когато използвате статив.
- Обективът на тази камера не може да се сменя. Обективът не може да се отделя от тялото на камерата.

Почистване на камерата

- Не почиствайте продукта с органични разтворители, например разредители, алкохоли или бензини.
- За отстраняването на прах от визьора или обектива използвайте специална четка за обективи. Никога не използвайте спрей за почистване, защото можете да повредите обектива.

Съхраняване на камерата

- Не съхранявайте камерата съвместно с консерванти или химикали. Ако съхранявате камерата при висока температура или влажност, това може да причини мухлясване. Извадете я от кутията и я оставете на място с добро проветрение.

Други предпазни мерки

- За да се гарантира добрата работа на камерата, препоръчително е да я преглеждате в сервиз всеки една или две години.
- Моля, имайте предвид, че изтриването на изображенията или звуковите файлове, или форматирането на SD картата с памет няма да изтрие напълно първоначалните данни. Изтритите файлове понякога могат да бъдат възстановени с помощта на наличен за покупка софтуер. Подсигуряването на поверителността е грижа на потребителя.

Проверка на съдържанието на комплекта

Проверете дали камерата е доставена с всички изброени по-долу компоненти.

□ Камера (Optio H90)

□ Каишка (O-ST104)

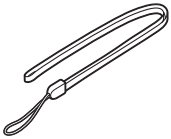

□ Софтуер (CD-ROM) S-SW104

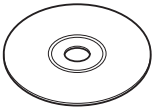

□ USB кабел (I-USB7)

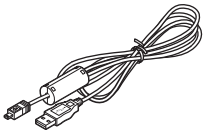

□ AV кабел (I-AVC7)

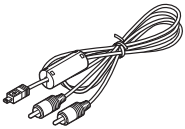

□ Презареждаща се литиево-йонна батерия (D-LI88)

□ Зарядно устройство за батерия (D-BC88)

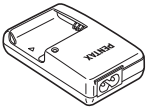

□ AC захранващ кабел

□ Ръководство за използване

☑ Кратко ръководство (това ръководство)

Наименования на частите и индикациите в екрана

Поглед отпред

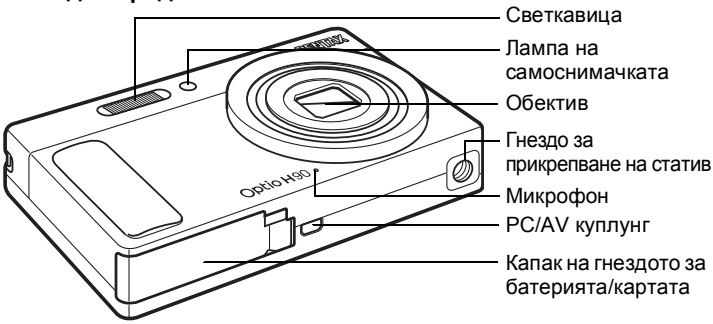

Поглед отзад

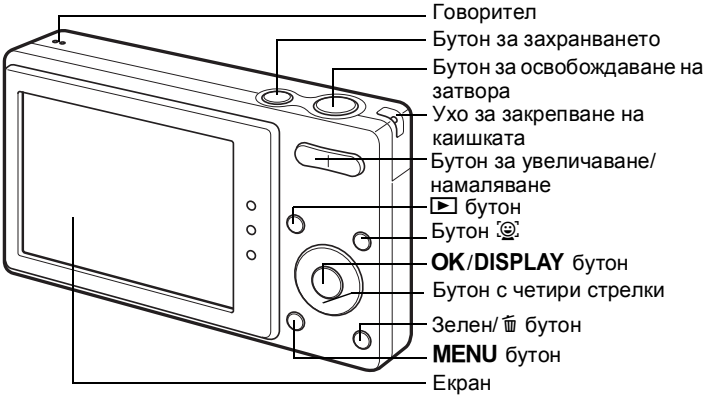

В това кратко ръководство бутоните със стрелки, които трябва да се натискат, са изобразени, както е показано вдясно.

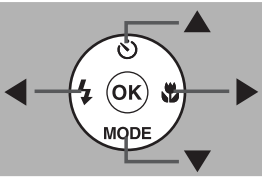

●Индикации в екрана

В режим на заснемане на неподвижно изображение се появяват следните индикации.

Нормално изобразяване в режим Снимане на неподвижни изображения

Индикатор за нивото на батерията

Можете да проверявате нивото на батерията чрез ▭ индикатора върху екрана.

Информация на екрана	Състояние на батерията
▭ (зелено)	Има достатъчно захранване.
▭ (зелено)	Батерията започва да се изтощава.
▭ (жълто)	Нивото на батерията е много ниско.
▭ (червено)	Батерията е изтощена.
Battery depleted. (Батерията е изтощена)	След като се появи това съобщение, камерата ще се изключи.

1 Подготовка на камерата за използване

Преди да започнете да я използвате, подгответе камерата за работа.

●Прикрепване на каишката

Закрепете каишката към камерата, както това е показано на илюстрациите.

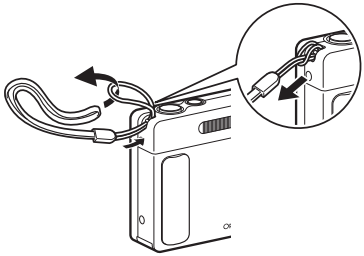

●Поставяне на батерията и картата

Поставете батерията и SD картата-памет, както това е показано на илюстрацията.

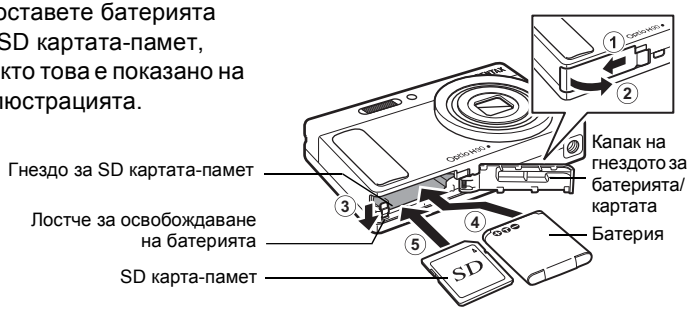

* SD картата-памет се продава отделно.

Преди да използвате батерията
Когато използвате батерията за първи път, заредете я.

●Натиснете бутона за захранването

Камерата се включва и е готова за заснемане на неподвижни изображения. Натиснете още веднъж бутона, за да изключите камерата.

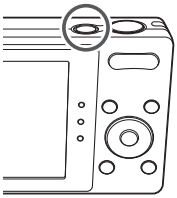

●Направете първоначална настройка на параметрите

Когато включите камерата за първи път, се появява екранът за избор на език [Language/言語]. Изберете езика, а след това настройте текущите дата и час.

1. Използвайте бутона с четири стрелки (▲▼◀▶), за да изберете желания език.
2. Натиснете бутона **OK**. Появява се екранът [Initial Setting] (Първоначална настройка).

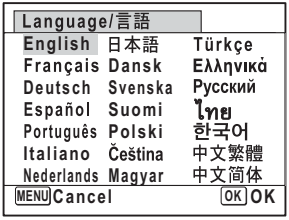

Забележка

Ако случайно изберете неправилен език, натиснете бутона с четири стрелки (**OK**), натиснете бутона с четири стрелки (▶) използвайте бутона (▲▼◀▶), за да изберете правилния език и след това натиснете бутона **OK**. Екранът [Initial Setting] (Първоначална настройка) се появява на желания език.

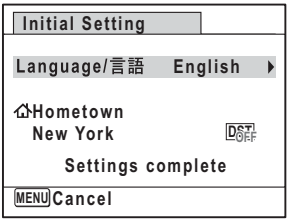

❸ Натиснете бутона с четири стрелки (▼), за да преместите рамката върху [⌂ Hometown] (Основен град).

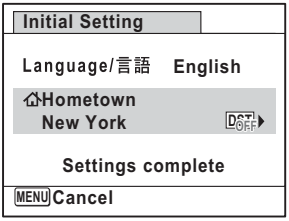

❹ Натиснете бутона с четири стрелки (▶). Появява се екранът [⌂ Hometown] (Основен град).

❺ Използвайте бутона с четири стрелки (◀ ▶), за да изберете града.

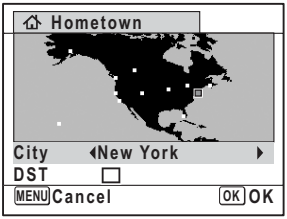

❻ Натиснете бутона с четири стрелки (▼), за да преместите рамката върху [DST] (Лятно часово време).

❼ Използвайте бутона с четири стрелки (◀ ▶), за да изберете ☑ или □ и натиснете бутон **OK**.
Появява се екранът [Initial Setting] (Първоначална настройка).

❽ Натиснете бутона с четири стрелки (▼), за да изберете [Settings complete] (Край на настройките) и натиснете бутона **OK**.
Появява се екранът [Date Adjustment] (Настройка на дата).

❾ Натиснете бутона с четири стрелки (▶), за да изберете [mm/dd/yy] (мм/дд/гг), след това използвайте бутона с четири стрелки (▲▼), за да изберете формата за датата.

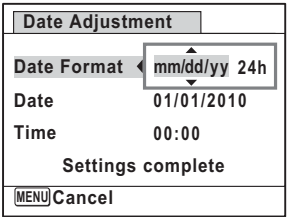

❿ Натиснете бутона с четири стрелки (▶), за да изберете [24h], а след това използвайте бутона с четири стрелки (▲▼), за да изберете [24h] (24-часово представяне) или [12h] (12-часово представяне).

⓫ Натиснете бутона с четири стрелки (▶), след това натиснете бутона с четири стрелки (▼), за да преместите рамката върху [Date] (Дата).

⓬ Натиснете бутона с четири стрелки (▶), за да изберете [01] (месец), [01] (дата) или [2010] (година), след това използвайте бутона с четири стрелки (▲▼), за да настроите датата на текущия ден.

⓭ Натиснете бутона с четири стрелки (▶), след това натиснете бутона с четири стрелки (▼), за да преместите рамката върху [Time] (Час).

⓮ Настройте часа по начина, описан в ⓬.

⓯ Натиснете бутона с четири стрелки (▼), за да изберете [Settings complete] (Край на настройките) и натиснете бутона **OK**.

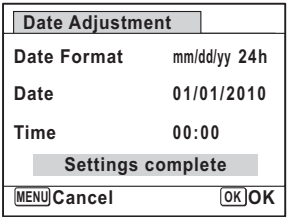

●Форматиране на SD карта-памет

Винаги форматирайте картите-памет SD, които не са били използвани или са били използвани с друга камера или устройство. Имайте предвид, че форматирането изтрива информацията, записана върху SD картата-памет.

1. Натиснете бутона **MENU** и използвайте четирипосочния бутон (◀ ▶)), за да се покаже меню [🔧 Setting].
2. Използвайте четирипосочния бутон (▲ ▼), за да изберете [Format], и после натиснете четирипосочния бутон (▶).
3. Използвайте четирипосочния бутон (▲ ▼), за да изберете [Format], и после натиснете бутон **OK**.

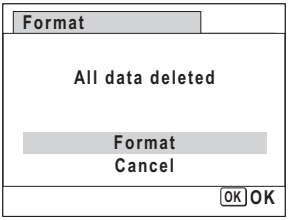

3 Снимане

Насочете камерата към обекта, след това натиснете бутона за освобождаване на затвора. В зависимост от осветеността светкавицата ще се включи автоматично.

1. Рамката за фокусиране в екрана става зелена, ако обектът е на фокус.
2. Завъртете бутона за увеличване/намаляване, за да промените заснеманата област.

   Надясно (♠) увеличава обекта.

   Наляво (♠♠♠) разширява заснеманата област.
3. Натиснете наполовина бутона за освобождаване на затвора.

   Рамката за фокусиране в екрана става зелена, ако обектът е на фокус.
4. Натиснете напълно бутона за освобождаване на затвора.

   Кадърът е заснет.

●Избиране на режим за светкавицата

С всяко натискане на бутона с четири стрелки (◀), режимът на светкавицата се сменя между следните режими.

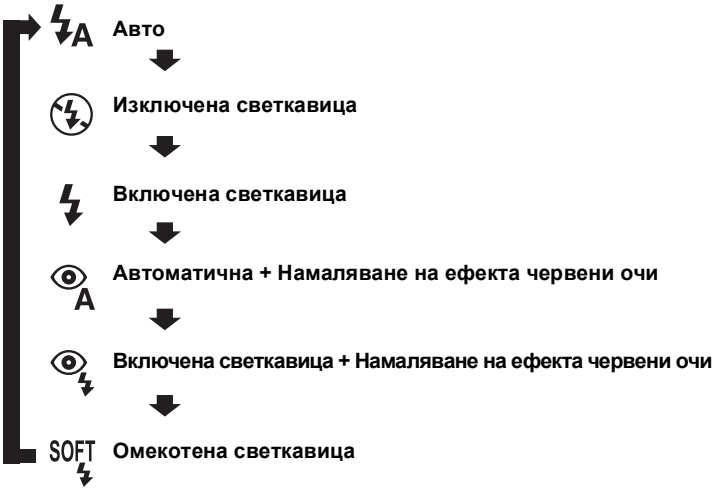

Забележка

- В режим (Филм) или (Фойерверки) светкавицата не може да се използва.
- В режим (Нощна сцена) не могат да се избират и .

●Избиране на режима на работа

С всяко натискане на бутона с четири стрелки (▲), режимът на работа се сменя между следните режими.

Стандартно (единичен кадър)

Самоснимачка с 10 сек.

Забележка

- Можете да изберете (Непрекъснато снимане) или HS в зависимост от режима на снимане.
- Можете да изберете (Самоснимачка с 2 сек.), като натиснете бутона с четири стрелки (▼) и след това (▶), след като сте избрали (Самоснимачка с 10 сек.).
- В режими (Зелен), AUTO PICT (Автоматично снимане), (Нощна сцена), (Филм), (Фойерверки), (Композиране на рамка), WIDE (Цифров широкоъгълен) или (Цифрова панорама) не можете да избирате и HS.

●Избиране на режим на фокусиране

С всяко натискане на бутона с четири стрелки (▶), режимът на фокусиране се сменя между следните режими.

AF **Стандартни**

Макро

S **Супер макро**

PF **Голям обхват на фокуса**

Безкрайност

MF **Ръчно фокусиране**

Избиране на режим на снимане

От палетата на режим Снимане можете да изберете режим, подходящ за заснеманата ситуация.

Натиснете бутона с четири стрелки (▼).

Използвайте бутона с четири стрелки (▲▼◀▶), за да изберете режим на снимане и след това натиснете бутона **OK**.

4 Възпроизвеждане на изображения

Можете да възпроизвеждате заснетите изображения на дисплея.

❶ След като заснемете кадър, натиснете бутона ▶.

Изображението се появява в екрана.

Забележка

- За да видите предишното или следващото изображение, натиснете бутона с четири стрелки (◀ ▶).
- Завъртането на бутона за увеличаване/намаляване наляво в режим на възпроизвеждане показва едновременно 4 миниатюрни изображения. Натиснете бутона наляво още веднъж, докато виждате 4-те изображения, за да преминете към едновременно показване на девет изображения. Натиснете бутона още веднъж наляво, за да преминете към екрана с изобразяване на папки или календар.

●Изтриване на изображения

Изтриване на единични изображения

Можете да изтриете изображението, показано в момента в LCD екрана.

❶ Изобразете кадъра, който искате да изтриете.

❷ Натиснете бутона 🗑.

Появява се екранът за потвърждаване на презаписването.

❸ Използвайте бутона с четири стрелки (▲▼), за да изберете [Delete] (Изтрий).

❹ Натиснете бутона **OK**.

Забележка

- Можете наведнъж да изтриете няколко изображения, които са били избрани в екрана на едновременно изобразяване на четири или девет кадъра.
- Можете да изтриете наведнъж всички изображения.
- Можете да защитите записаните изображения от случайно изтриване.

Избиране на режим на възпроизвеждане

Можете да изберете желаната функция за възпроизвеждане от палетата на режим Възпроизвеждане.

Докато изображението е показано в режим на Възпроизвеждане, натиснете бутона с четири стрелки (▼).

Използвайте бутона с четири стрелки (▲▼◀▶), за да изберете режим на възпроизвеждане и след това натиснете бутона **OK**.

Повече информация за използването на Optio H90 потърсете в долното ръководство.

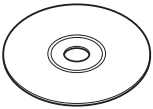

Ръководство за използване на Optio H90

Информация за потребителите относно събирането и изхвърлянето на стари устройства и батерии

1. В Европейския съюз

Тези символи върху продуктите, опаковката и/или придружаващите документи означават, че използваните електрически и електронни части и батериите не трябва да се смесват с битовите отпадъци.

Използваното електрическо/електронно оборудване трябва да се третира отделно и в съответствие със законодателството по отношение на правилното третиране, възстановяване и рециклиране на такива продукти.
Според разпоредбите в отделните страни-членки частните домакинства в Европейския съюз могат безплатно да връщат използваните електрически/електронни устройства и батериите на определените за това места*.
В някои страни е възможно търговците на дребно да приемат обратно вашият стар продукт, ако закупите от тях подобен нов.
*Повече информация потърсете от местните власти.

Като изхвърляте този продукт по подходящ начин, вие спомагате да се гарантира това, че отпадъците преминават през съответния процес на обработване, възстановяване и рециклиране и така се предотвратява възможното отрицателно въздействие върху околната среда и човешкото здраве, което би произтекло от неправилното обработване на отпадъците.

2. В други страни извън Европейския съюз

Тези символи са валидни само в Европейския съюз. Ако искате да изхвърлите тези продукти, обърнете се за информация към местните власти или съответния дилър.

За Швейцария: Използваното електрическо/електронно оборудване може да се връща безплатно на търговците на дребно, дори и когато няма да закупувате от тях нов продукт. Списък на други пунктове за събиране можете да намерите web адрес www.swico.ch или www.sens.ch.

Бележка за символа за батерията (следват два примерни символа): Този символ би могъл да се използва в комбинация с означението за използван химичен елемент или съединение. В този случай трябва да се съобразите с директивата за съответните химикали.

Бележки

HOYA CORPORATION
PENTAX Imaging Systems Division

2-36-9, Maeno-cho, Itabashi-ku, Tokyo 174-8639, JAPAN
(http://www.pentax.jp)

PENTAX Europe GmbH
(European Headquarters)

Julius-Vosseler-Strasse, 104, 22527 Hamburg, GERMANY
(HQ - http://www.pentaxeurope.com)
(Germany - http://www.pentax.de)
Hotline: 0180 5 736829 / 0180 5 PENTAX

Austria Hotline: 0820 820 255 (http://www.pentax.at)

PENTAX U.K. Limited

PENTAX House, Heron Drive, Langley, Slough,
Berks SL3 8PN, U.K.
(http://www.pentax.co.uk) Hotline: 0870 736 8299

PENTAX France S.A.S.

112 Quai de Bezons - BP 204, 95106 Argenteuil Cedex, FRANCE
(http://www.pentax.fr)
Hotline: 0826 103 163 (0,15€ la minute) Fax: 01 30 25 75 76
Email: http://www.pentax.fr/_fr/photo/contact.php?photo&contact

PENTAX Imaging Company
A Division of PENTAX of America, Inc.

(Headquarters)
600 12th Street, Suite 300 Golden, Colorado 80401, U.S.A.
(PENTAX Service Department)
12061 Tejon St. STE 600
Westminster, Colorado 80234, U.S.A.
(http://www.pentaximaging.com)

PENTAX Canada Inc.

1770 Argentia Road Mississauga, Ontario L5N 3S7, CANADA
(http://www.pentax.ca)

PENTAX Trading
(SHANGHAI) Limited

23D, Jun Yao International Plaza, 789 Zhaojiabang Road,
Xu Hui District, Shanghai, 200032 CHINA
(http://www.pentax.com.cn)

Производителят си запазва правото да променя без предупреждение спецификациите, дизайна и условията на доставка.

OPH900188/BUL

Copyright © HOYA CORPORATION 2010
FOM 01.01.2010 Printed in Europe